ГРУППА ГАЗ
СИЛОВЫЕ АГРЕГАТЫ

ИНФОРМАЦИОННЫЙ БЮЛЛЕТЕНЬ № 85

06 апреля 2015 г.

ТЕМА: Применение на коробках передач типа ЯМЗ-238, ЯМЗ-2381, ЯМЗ-239, ЯМЗ-2391 всех исполнений и комплектаций воздухораспределителя и воздухопроводов фирмы «Камоцци Пневматика»

ИНФОРМАЦИОННЫЙ БЮЛЛЕТЕНЬ № 85 **06 апреля 2015 г.**

Довести до сведения:	Технического директора (сервис-менеджера)	Начальника цеха	Менеджера по запасным частям	Мастеров (бригадиров)	Приемщиков	Технических специалистов
Тема / проблема:	Применение на коробках передач типа ЯМЗ-238, ЯМЗ-2381, ЯМЗ-239, ЯМЗ-2391 всех исполнений и комплектаций воздухораспределителя и воздухопроводов фирмы «Камоцци Пневматика»					
Модель:	КП типа ЯМЗ-238, ЯМЗ-2381, ЯМЗ-239, ЯМЗ-2391					
Рынки сбыта:						

Уважаемые коллеги!

Сообщаем Вам, что с 1 апреля 2013 года на коробках передач типа ЯМЗ-238, ЯМЗ-2381 и с сентября 2014 года на коробках передач типа ЯМЗ-239, ЯМЗ-2391 применяют воздухораспределитель **8.9076** (рис.2) и воздухопроводы **8.9565** производства **фирмы «Камоцци Пневматика»** взамен воздухораспределителя 238Н-1723009-01 (рис. 3) и воздухопроводов 239.1723081-10, 239.1723082-10, 238М.1723162-42 производства ОАО «Автодизель».

Таблица 1.

До изменения		**Кол.**	**После изменения (рис.1)**		**Кол.**
Наименование	**Обозначение**		**Наименование**	**Обозначение**	
Воздухораспределитель	238Н-1723009-01 (рис.3)	1	Воздухораспределитель	8.9076 (358-033С02) (рис.2)	1
Прокладка	238Н-1723048	1	Болт М8-6gх50	201468-П29	2
Болт М8-6gх35	201462-П29	2	Шайба 8	252005-П29	2
Шайба 8Т	252135-П2	2	-	-	-
Шайба 8	252005-П29	2	-	-	-
Воздухопровод	239.1723081-10	1	Воздухопровод 495	8.9565 (358-Т495-RU01)	3
Воздухопровод	239.1723082-10	1	-	-	-
Воздухопровод	238М.1723162-42	1	-	-	-
Прокладка	240-1104350	1	Болт пустотелый	8.8972	3
Скоба крепления воздухопроводов	240-1104458	2	Кольцо уплотнительное	8.8973	6
Болт М6-6gх28	310043-П29	1	Стяжка термостойкая	8.9434	1
Шайба 10	312482-П34	12	Трубка спиральная	8.9079	1
Шайба 6Т	252134-П2	1	-	-	-

ИНФОРМАЦИОННЫЙ БЮЛЛЕТЕНЬ № 85 06 апреля 2015 г.

Для замены воздухораспределителей производства ОАО «Автодизель» на воздухораспределители, изготовленные фирмой ООО «Камоцци Пневматика», созданы два комплекта для запасных частей:

239.1700401 - воздухораспределитель фирмы ООО «Камоцци Пневматика»,

239.1700402 - воздухопроводы ООО «Камоцци Пневматика» (с крепежом)

В состав этих комплектов входит подробная инструкция 239.1723005 ИМ по монтажу на КП воздухораспределителей и воздухопроводов фирмы ООО «Камоцци Пневматика».

Возможна замена воздухораспределителей производства ОАО «Автодизель» на воздухораспределители производства фирмы ООО «Камоцци Пневматика» без замены воздухопроводов, но при этом металлический воздухопровод 238М-1723162-40 необходимо подогнуть по месту или заменить его на резиновый воздухопровод 239.1723081-01.

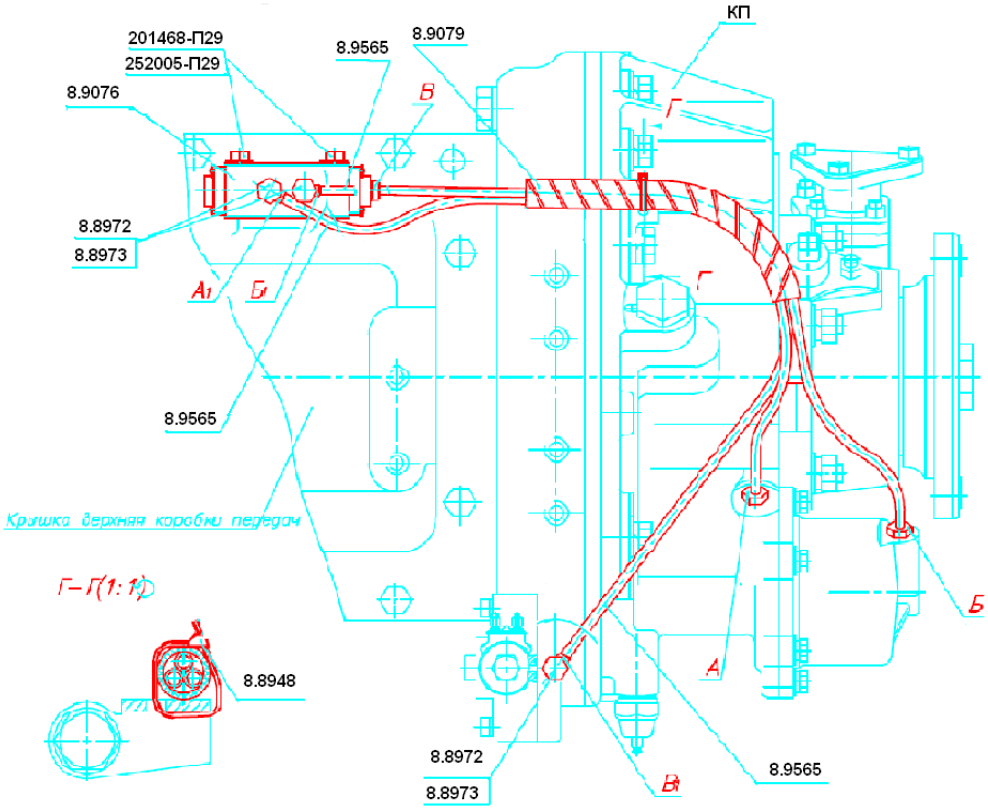

Рис.1. Установка воздухораспределителя и воздухопроводов производства ООО «Камоцци Пневматика».

При монтаже воздухопроводов (8.9565) соблюдать следующую последовательность: в первую очередь ввернуть наконечники, обозначенные А, Б и В, затем подсоединить противоположные концы воздухопроводов по схеме:

А - А1,

Б - Б1,

В - В1.

Моменты затяжки: наконечники А, Б, В 12,5…19,5 Н·м (1,2…1,9) кгс·м,

болт пустотелый (8.8972) 8,0…9,5 Н·м (0,8…1,0) кгс·м.

При затяжке проворачивание наконечников воздухопроводов А1, Б1, В1 не допускается.

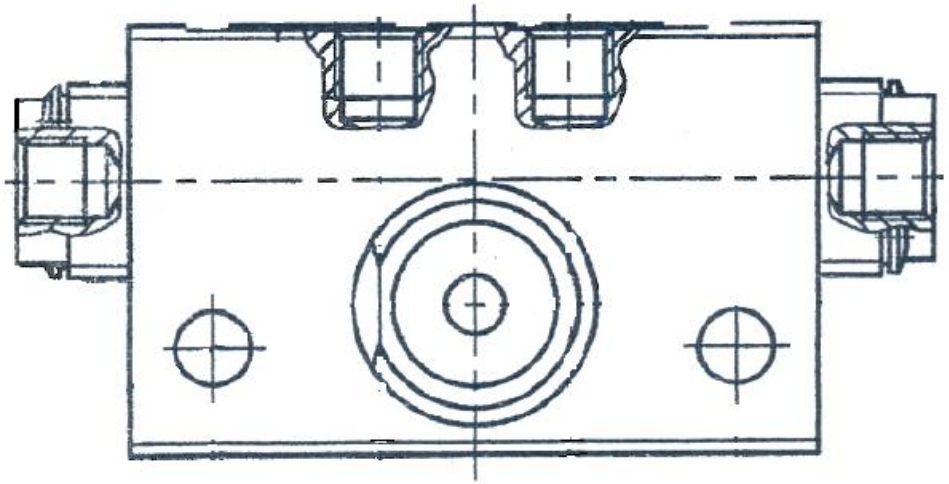

Рис. 2. Воздухораспределитель 358-033СО2 (8.9076) производства фирмы «Камоцци Пневматика»

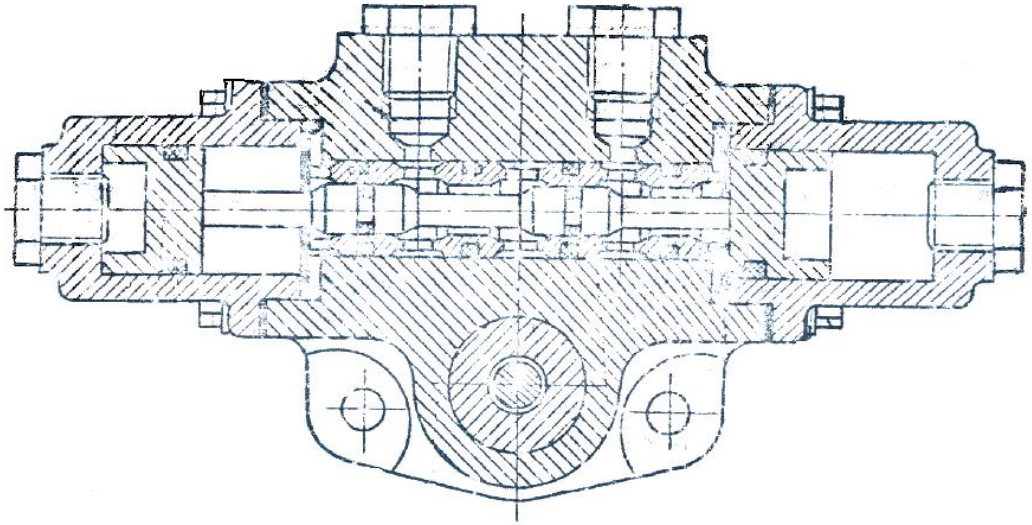

Рис. 3. Воздухораспределитель 238Н-1723009-01 производства ОАО «Автодизель»

ИНФОРМАЦИОННЫЙ БЮЛЛЕТЕНЬ № 85 06 апреля 2015 г.

Инструкция по монтажу на КП воздухораспределителей и воздухопроводов фирмы ООО «Камоцци Пневматика».

Общие указания

Настоящая инструкция содержит сведения, необходимые для установки воздухораспределителей, изготовленных фирмой ООО "Камоцци Пневматика", взамен серийных на коробки передач в качестве запасных частей.

Указания по монтажу

Установка воздухораспределителя и присоединение воздухопроводов производится в соответствии с рисунком 1.

Перед установкой воздухораспределителя небходимо освободить его от транспортных заглушек. Крепление воздухораспределителя поз.6 к верхней крышке коробки передач произвести 2-мя болтами поз.1, отличающимися от серийных большей длиной, шайбы использовать серийные.

Имеющиеся на КП серийные воздухопроводы присоединить к воздухо распределителю серийными болтами поз.4. Воздухопровод поз.3 при подсоединении к воздухораспределителю необходимо подогнуть по месту, или заменить его на серийный резиновый воздухопровод (поз.2 на рис.1

Затяжку болтов поз.4 производить крутящим моментом:

- 8,0...9,5 Н·м (0,8...1,0 кгс·м). При затяжке проворачивание наконечников воздухопроводов не допускается.

Либо заменить имеющиеся на КП воздухопроводы и болты на воздухопроводы и болты из комплекта 239.1702402, установить в соответствии с рис.2.

Затяжку производить с крутящим моментом:

- наконечники А,Б,В, 12,5...19,5 Н•м (1,2...1,9 кг•м).
- болты поз. 4 8,0...9,5 Н•м (0,8...1,2 кг•м).

В местах подсоединения воздухопроводов пропуск воздуха не допускается.

Примечание.

Гарантийный срок эксплуатации и наработки воздухораспределителя равен гарантийному сроку и наработке изделия, на которое он установлен.

Гарантийный срок эксплуатации и наработка воздухораспределителя исчисляются со дня установки их на изделие, при условии, что с момента отгрузки с предприятия-изготовителя прошло не более 12 месяцев.

При неисправности воздухораспределителя претензии направлять по адресу: 141597, Московская область, Солнечногорский район, поселок Чашниково, корпус "Камоцци".

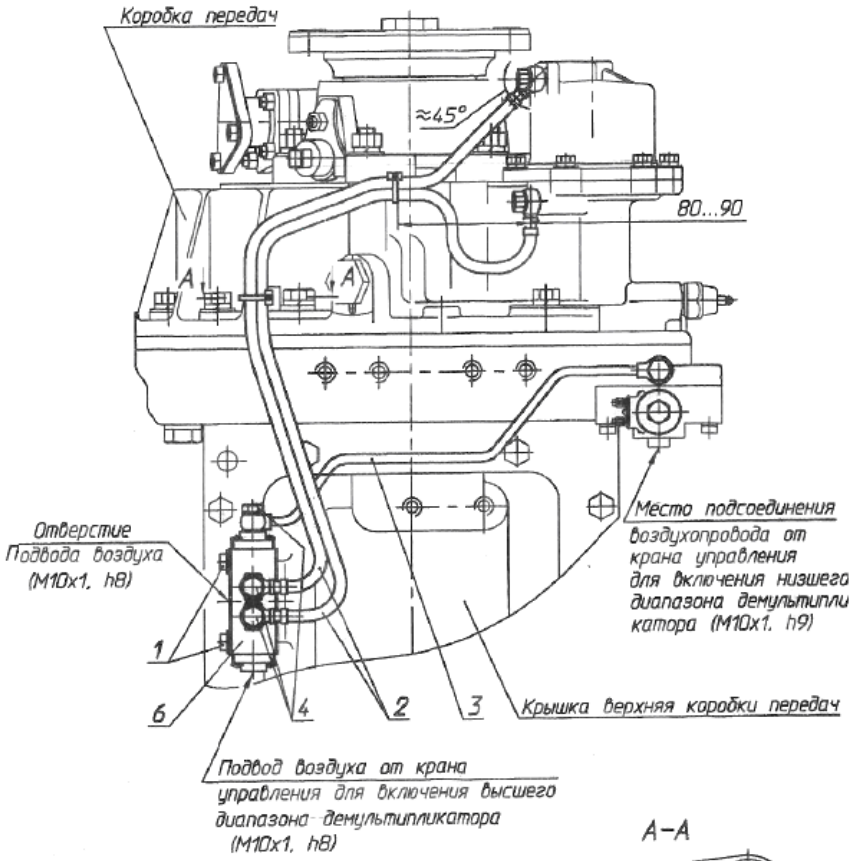

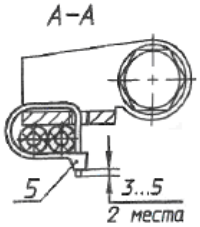

1 – Болт M8-6gx50
2 – Воздухопровод
3 – Воздухопровод
4 – Болт пустотелый M10x1-6gx21
5 – Стяжка термостойкая
6 – Воздухораспределитель 358-033C02

Рисунок 1. Установка воздухораспределителя фирмы ООО"Камоцци Пневматика" на коробки передач с серийными воздихопроводами.

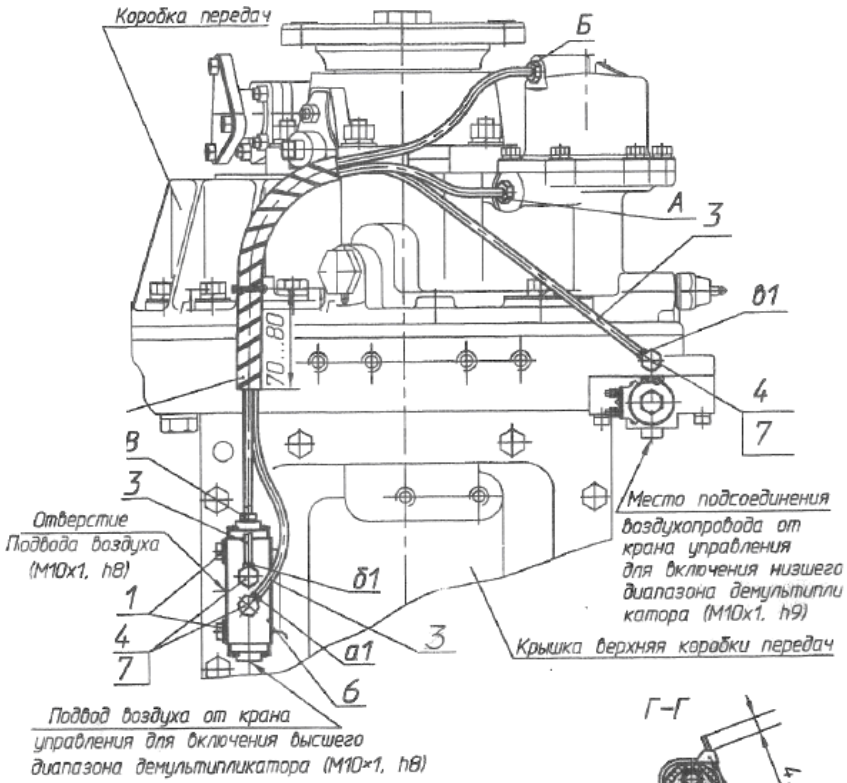

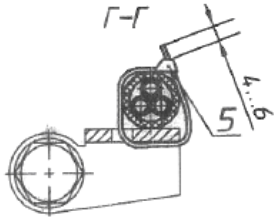

1 – Болт М8-6g×50

3 – Воздухопровод 495 358-T495-RU01
4 – Болт пустотелый 163101-М10×1-S01
5 – Стяжка термостойкая
6 – Воздухораспределитель 358-033C02
7 – Кольцо уплотнительное 2651М10
8 – Трубка спиральная GS1612

При монтаже дет. поз. 3 соблюдать следующую последовательность, в первую очередь ввернуть наконечники обозначенные А, Б, В затем подсоединяется противоположный конец воздухопровода по следующей схеме.

Схема подсоединения воздухопроводов:

- А – а1,
- Б – б1,
- В – в1.

Рисунок 2. Установка воздухораспределителя фирмы ООО"Камоцци Пневматика" на коробки передач с воздухопроводами ООО "Камоцци Пневматика"